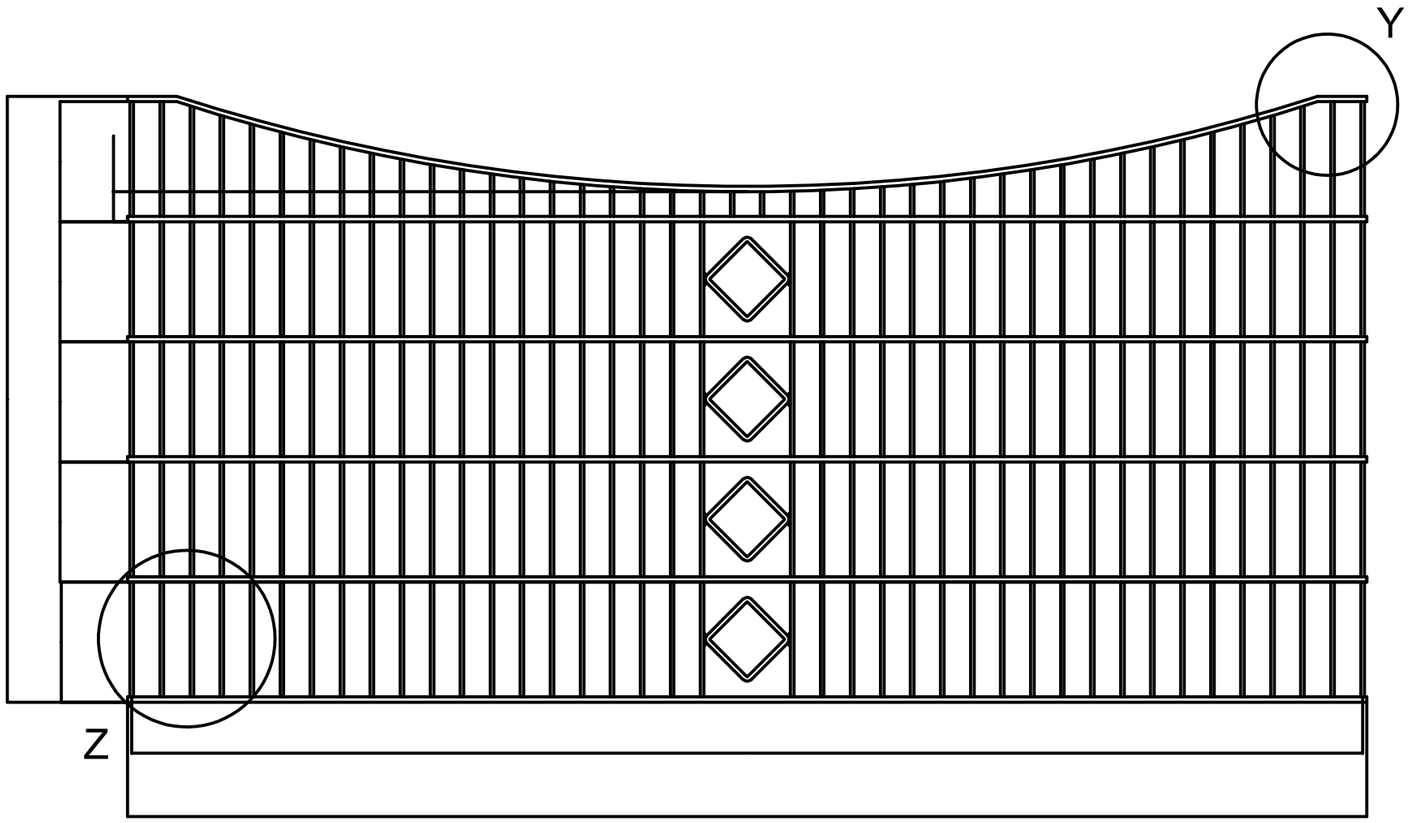

Detail

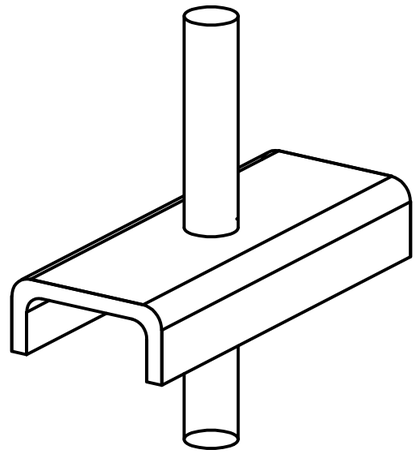

Detail Z

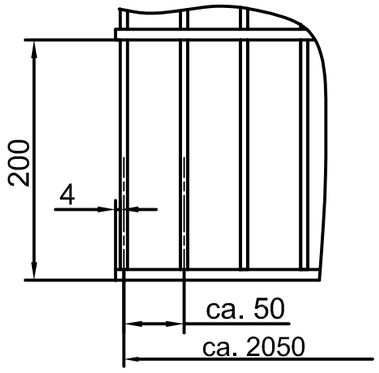

Detail Y

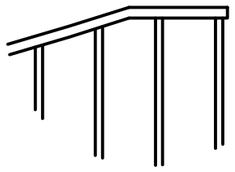

The reproduction, distribution and utilization of this document as well as the communication of its contents to others without explicit authorization is prohibited.Offenders will be held liable for the payment of damages. All rights reserved in the event of the grant of a patent, utility model or design.

Weitergabe sowie Vervielfältigung dieses Dokuments, Verwertung und Mitteilung seines Inhalts sind verboten, soweit nicht ausdrücklich gestattet. Zuwiderhandlungen verpflichten zu Schadenersatz. Alle Rechte für den Fall der Patent-, Gebrauchsmuster- oder Geschmacksmustereintragung vorbehalten.

Schutzvermerk nach ISO16016 beachten. Copyright reserved.

Werkstoff	Gewicht kg	Oberflächenbehandlung	
letzte Änderung:	Schmuckmatte Tal Typ Raute H=1009		Maßstab 1:10
Allgemeintoleranz nach DIN ISO 2768-mK Oberflächen ISO 1302			Maßeinh. mm
Datum / Name	PERIMETER PROFIS ZÄUNE TORE SICHTSCHUTZ	Sach.-Nr.	Format DIN A3
Bearb. 30.06.2016 Pauly		Zeich.-Nr. Z-1000000	Änd.-St.
Konstr.			
Ersatz für		Ersatz für Kifos Nr.	
Ursprung			

TZ 01 DIN rechts aussen öffnend
(rechts auswärts)

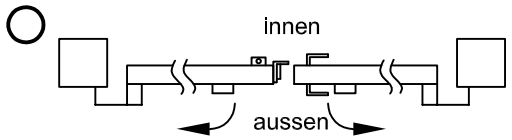

TZ 02 DIN rechts innen öffnend
(links einwärts)

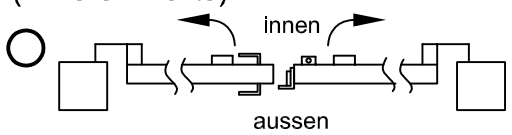

TZ 03 DIN links aussen öffnend
(links auswärts)

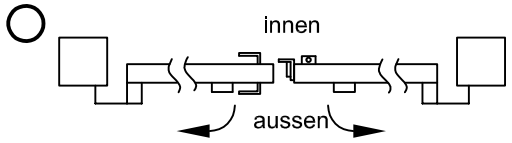

TZ 04 DIN links innen öffnend
(rechts einwärts)

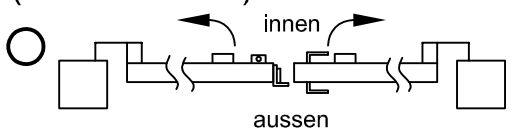

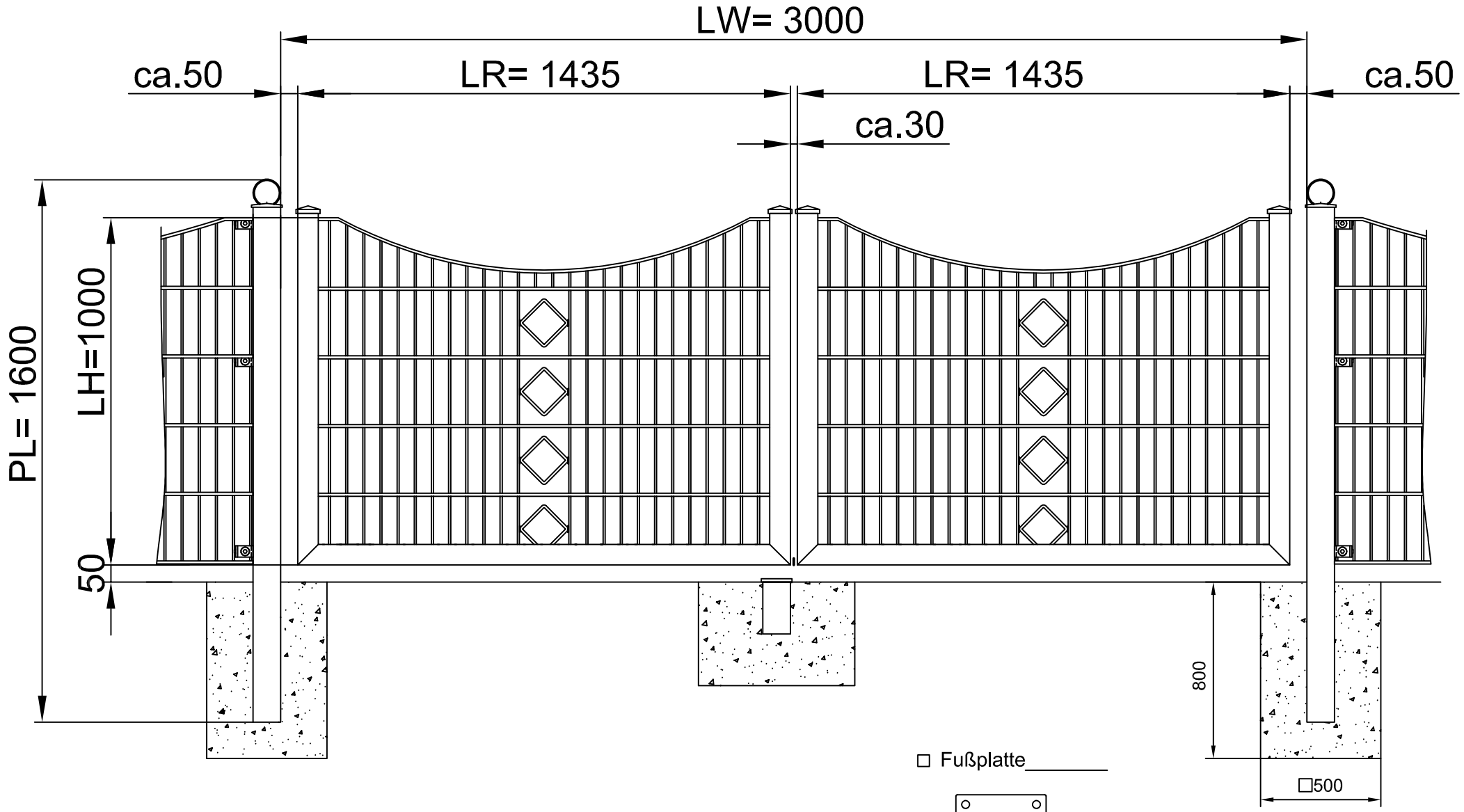

☐ Fußplatte_____

☐ 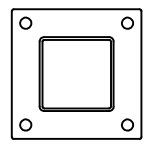

☐ 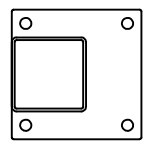

Torflügel

- ☐ Tür öffnen über Drücker, Aluminium eloxiert
- ☐ vorgerichtet für baus. Profilzylinder
- ☐ Tür öffnen über Drehknopf

LW= 3000 mm
(Lichtes Maß zwischen den Pfosten)

LH= 1000 mm
(Torhöhe UK Holm - OK Flügel)

- ☐ mit Torfeststeller
- ☐ mit Bodenhülse

Torfüllung

Schmuckmatte Typ Tal

Profilgröße

☐ Rahmen	40 / 40
☐ Torpfosten	80 / 80
☐ Toraufhängung	Augenschraube M16, feuerverzinkt

Zaunanschluß

- ☐ Vario Winkel Edelstahl, lose
- ☐ Sonstiges _____

Oberfläche

- ☐ verzinkt DIN ISO EN 1461 (vormals DIN 50976)
- ☐ verzinkt und pulverbesch. RAL _____
- ☐ Sonderfarbe RAL _____

Sonderausführung

☐ Bei Verwendung von :
- E-Öffner
- Sprechanlage
- usw.

→ siehe Datenblatt

The reproduction, distribution and utilization of this document as well as the communication of its contents to others without explicit authorization is prohibited.Offenders will be held liable for the payment of damages. All rights reserved in the event of the grant of a patent, utility model or design.

Weitergabe sowie Vervielfältigung dieses Dokuments, Verwertung und Mitteilung seines Inhalts sind verboten, soweit nicht ausdrücklich gestattet. Zuwiderhandlungen verpflichten zu Schadenersatz. Alle Rechte für den Fall der Patent-, Gebrauchsmuster- oder Geschmacksmustereintragung vorbehalten.

Schutzvermerk nach ISO16016 beachten. Copyright reserved.

Werkstoff	Gewicht kg	Oberflächenbehandlung	
letzte Änderung:	Schmucktor Tal H=1000		Maßstab 1:10
Allgemeintoleranz nach DIN ISO 2768-mK			Maßeinh. mm
Oberflächen ISO 1302			
	Datum	Name	
Bearb.	05.07.2016	Pauly	
Konstr.			
Ersatz für			
Ursprung			

PERIMETER PROFIS ZÄUNE TORE SICHTSCHUTZ

Paderborn Germany

Sach.-Nr.

Zeich.-Nr. Z-1000012

Ersatz für Kifos Nr.

Format DIN A3

Änd.-St.

TE 01 DIN rechts aussen öffnend
(rechts auswärts)

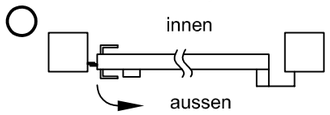

TE 02 DIN rechts innen öffnend
(links einwärts)

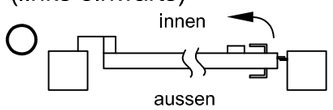

TE 03 DIN links aussen öffnend
(links auswärts)

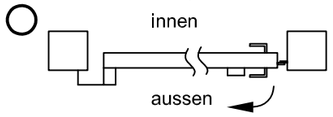

TE 04 DIN links innen öffnend
(rechts einwärts)

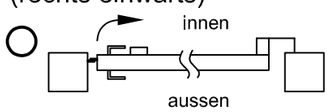

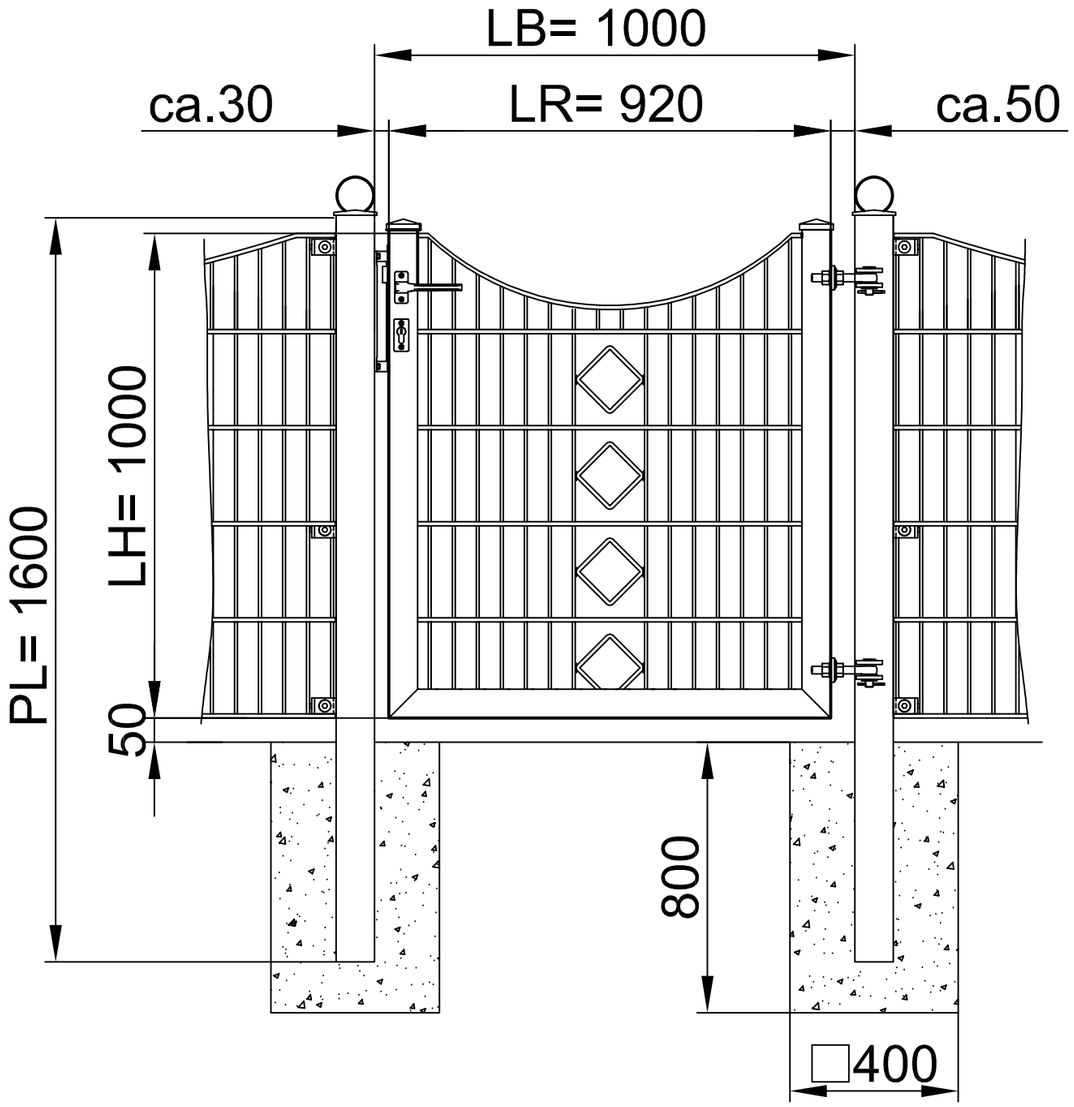

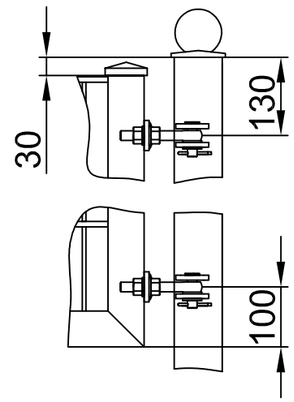

□ Fußplatte_____

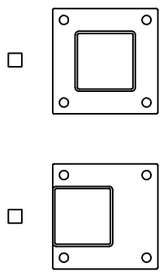

Torflügel

- □ Tür öffnen über Drücker, Aluminium eloxiert
- □ vorgerichtet für baus. Profilzylinder
- □ Tür öffnen über Drehknopf

LW= 1000 mm
(Lichtes Maß zwischen den Pfosten)

LH= 1000 mm
(Torhöhe UK Holm - OK Flügel)

- □ mit Torfeststeller
- □ mit Bodenhülse

Torfüllung

Schmuckmatte Typ Tal

Profilgröße

□ Rahmen	40 / 40
□ Torpfosten	60 / 60
□ Torpfosten	80 / 80
□ Toraufhängung	Augenschraube M16, feuerverzinkt

Zaunanschluß

- □ Vario Winkel Edelstahl, lose
- □ Sonstiges

Oberfläche

- □ verzinkt DIN ISO EN 1461 (vormals DIN 50976)
- □ verzinkt und pulverbesch. RAL _____
- □ Sonderfarbe RAL _____

The reproduction, distribution and utilization of this document as well as the communication of its contents to others without explicit authorization is prohibited.Offenders will be held liable for the payment of damages. All rights reserved in the event of the grant of a patent, utility model or design.

Weitergabe sowie Vervielfältigung dieses Dokuments, Verwertung und Mitteilung seines Inhalts sind verboten, soweit nicht ausdrücklich gestattet. Zuwiderhandlungen verpflichten zu Schadenersatz. Alle Rechte für den Fall der Patent-, Gebrauchsmuster- oder Geschmacksmustereintragung vorbehalten.

Schutzvermerk nach ISO16016 beachten. Copyright reserved.

Werkstoff	Gewicht kg	Oberflächenbehandlung	
letzte Änderung:	Schmucktür 1-flügelig Typ Tal H=1000		Maßstab 1:10
Allgemeintoleranz nach DIN ISO 2768-mK			Maßeinh. mm
Oberflächen ISO 1302			
Datum / Name	PERIMETER PROFIS ZÄUNE TORE SICHTSCHUTZ	Sach.-Nr.	Format DIN A3
Bearb. 05.07.2016 Pauly		Zeich.-Nr. Z-1000014	Änd.-St.
Konstr.			
Ersatz für		Ersatz für Kifos Nr.	
Ursprung			